ABMESSUNGEN

A	Gesamtlänge	3 040 mm	H	Gesamtbreite Planierschild	1 000/830* mm
B	Gesamtlänge mit Planierschild hinten	1 580/2 250mm**	I	Gesamthöhe Planierschild	210 mm
C	Gesamthöhe	1 000/830* mm	J	Abstand Planierschild	940 mm
D	Gesamtbreite	1 120 mm	K	Max. Hubhöhe vom Boden	210 mm
E	Raupenlänge am Boden	1 440 mm	L	Unterflur	230 mm
F	Länge Laufwerk	820/650 mm	M	Min. Bodenfreiheit	140 mm
G	Raupenbreite	180 mm	M'	Bodenfreiheit unter Gegengewicht	370 mm

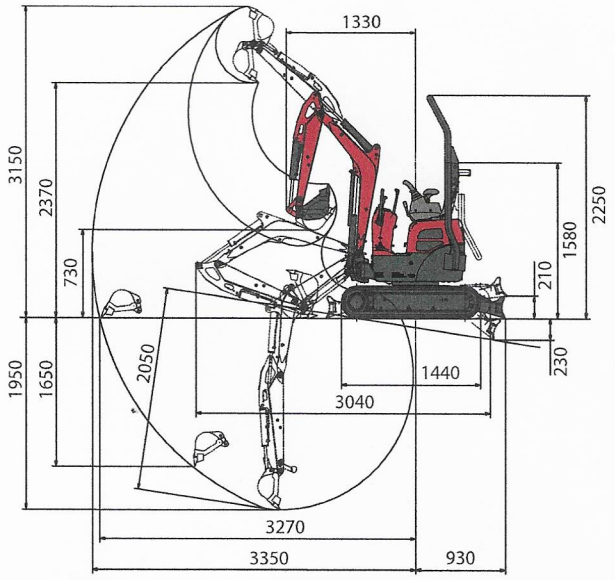

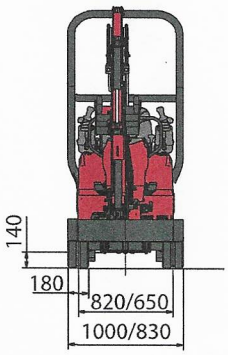

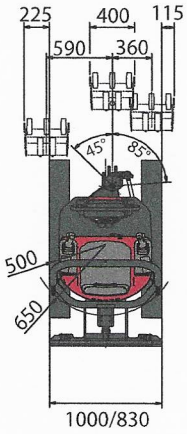

N	Max. Grabtiefe – bei angehobenem Planierschild	1 950 mm	U	Versatz Auslegerfuß links	45°
O	Max. Grabtiefe – bei abgesenktem Planierschild	2 050 mm	V	Versatz Auslegerfuß rechts	85°
P	Max. Grabreichweite am Boden	3 270 mm	W	Löffelstiellänge	980 mm
Q	Max. Grabreichweite	3 350 mm	X	Vorderer Schwenkradius	1 330 mm
R	Max. senkrechte Einstichtiefe	1 650 mm	Y	Vorderer Schwenkradius mit versetztem Ausleger	1 080 mm
S	Max. Kipphöhe	2 370 mm	Z	Hinterer Schwenkradius	650/780 mm*
T	Max. Grabhöhe	3 150 mm			

*Ausgefahrenes Fahrwerk - Eingefahrenes Fahrwerk Technische Änderungen vorbehalten. Die Maßangaben in mm entsprechen der Ausführung mit Yanmar-Löffel.

HUBKAPAZITÄT

Hubkraftangabe über Längsachse

Hubkraftangabe über Querachse

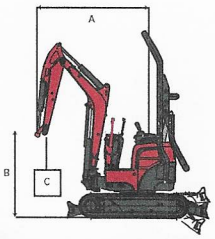

N : Ausgefahrenes Fahrwerk
W: Eingefahrenes Fahrwerk

		Planierschild ab												Planierschild auf											
A		Max.			2,5 m			2 m			1,5 m			Max.			2,5 m			2 m			1,5 m		
B	(A=)	W	N		W	N		W	N		W	N		W	N		W	N		W	N		W	N	
2,0 m	(2,55)	*185	115	*185	*185	120	*190	*185	145	*185	-	-	-	*185	110	*185	*185	120	*190	*185	145	*185	-	-	-
1,5 m	(2,8)	125	95	230	155	120	*205	*205	165	*205	-	-	-	125	90	160	155	115	*205	205	160	*205	-	-	-
1,0 m	(2,85)	115	90	*230	145	115	*240	200	160	*270	*380	255	*370	115	85	145	145	110	180	200	155	*265	380	245	*365
0,5 m	(2,9)	110	85	*245	145	100	*270	195	150	*345	305	210	*550	110	80	130	145	100	170	195	145	230	305	200	355
0 m	(2,8)	115	85	*260	140	100	*305	185	140	*385	275	205	*600	115	80	140	135	100	175	185	140	230	270	200	335
-0,5 m	(2,7)	125	90	*280	145	105	*305	180	135	395	260	210	615	125	90	155	140	100	165	175	130	215	260	200	330

[Die in der Tabelle enthaltenen Angaben stellen die Hubkapazität nach der ISO-Norm 10567 dar. Dabei wird das Löffelgewicht nicht berücksichtigt und sie entsprechen 75 % der maximalen statischen Last oder 87 % der hydraulischen Hubkraft vor dem Kippen. Die mit einem * gekennzeichneten Daten erläutern die Hydraulikgrenzwerte der Hubkraft.]